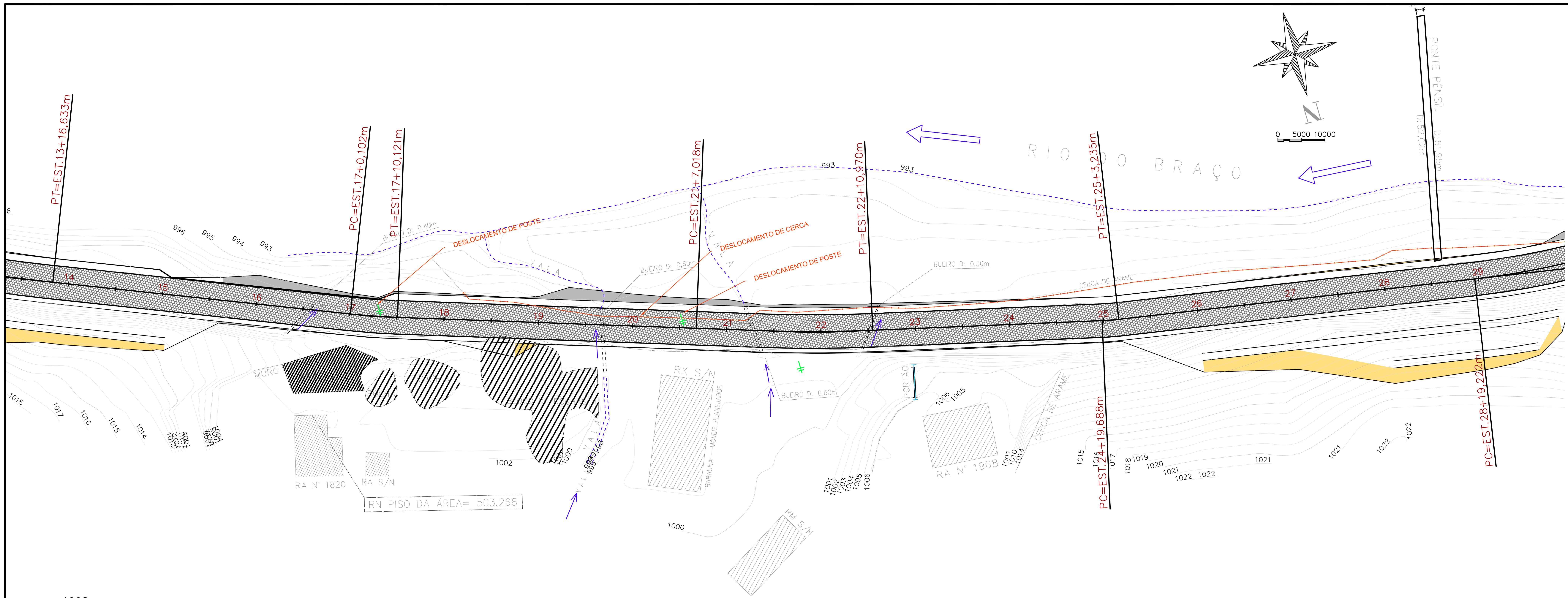

LEGENDA

- POSTE EXISTENTE
- CADASTRO - CONSTRUÇÕES EXISTENTES
- MEIO-FIO PROJETADO
- PAVIMENTO PROJETADO
- DESLOCAMENTO / DEMOLIÇÃO

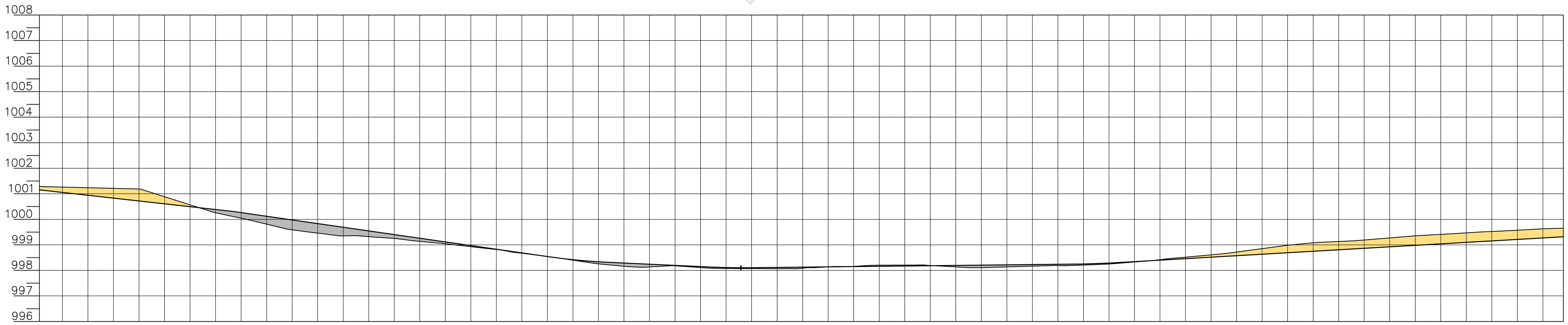

ESTACAS	COTAS TERRENO	COTAS PROJETO
13 / 13+16,633	1001,293 / 1001,279	1001,155 / 1001,130
14	1001,262	1001,055
14+5,00		
14	1001,213	1000,832
14+15,00		
15	1000,885	1000,609
15+5,00		
15	1000,256	1000,385
15+15,00		
16	999,810	1000,118
16+5,00		
16	999,460	999,831
16+15,00		
17 / 17+0,102	999,322 / 999,320	999,545 / 999,542
17+5,00	999,248	999,398
17+10,121	999,138	999,258
17+15,00		
18	998,928	998,971
18+5,00		
18	998,671	998,685
18+15,00		
19	998,400	998,417
19+5,00		
19	998,163	998,289
19+15,00		
20	998,179	998,196
20+5,00		
20	998,076	998,109
20+15,00		
21	998,068	998,116
21+5,00 / 21+7,018	998,107	998,132
21	998,138	998,139
21+15,00		
21+18,994 / 22	998,201 / 998,202	998,159 / 998,162
22+5,00		
22 / 22+10,970	998,192 / 998,182	998,184 / 998,186
22+15,00		
23	998,105	998,207
23+5,00		
23	998,165	998,229
23+15,00		
24	998,209	998,252
24+5,00		
24	998,328	998,343
24+15,00		
24+19,688	998,512	998,455
25 / 25+1,461 / 25+3,235	998,543 / 998,575	998,459 / 998,475 / 998,496
25+5,00		
25	998,718	998,575
25+15,00		
26	998,985	998,691
26+5,00		
26	999,131	998,807
26+15,00		
27	999,272	998,923
27+5,00		
27	999,409	999,039
27+15,00		
28	999,524	999,155
28+5,00		
28	999,629	999,271
28	999,652	999,317

ELEMENTOS HORIZONTAIS: R=379,928m Dc=68,965m | Tg=63,470m | R=143,695m Dc=10,019m | Tg=76,897m | R=304,430m Dc=23,953m | Tg=48,718m | R=50,000m Dc=3,547m | Tg=75,988m

ELEMENTOS VERTICAIS: i= −2,23% em 91,87m | Lc= 1,11m | i= −2,87% em 61,69m | Lc= 11,02m | i= −0,93% em 21,05m | Lc= 6,89m | i= 0,23% em 65,60m | Lc= 5,76m | i= 1,16% em 163,39m

PLATAFORMA TOTAL

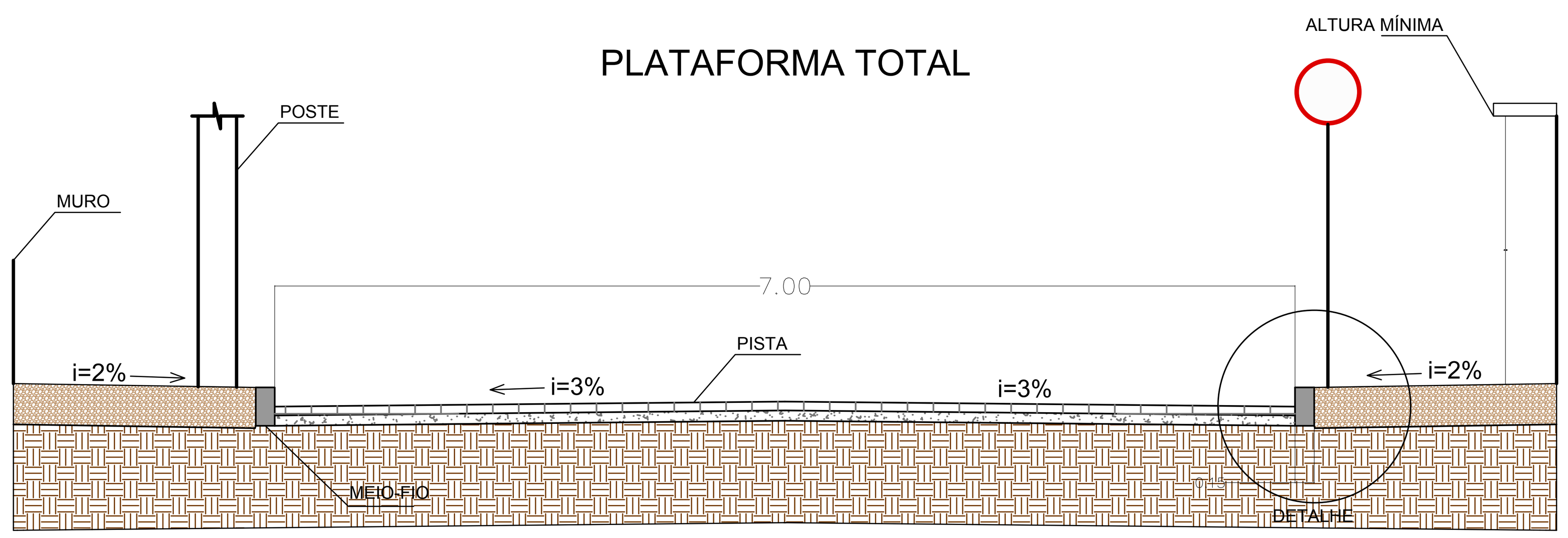

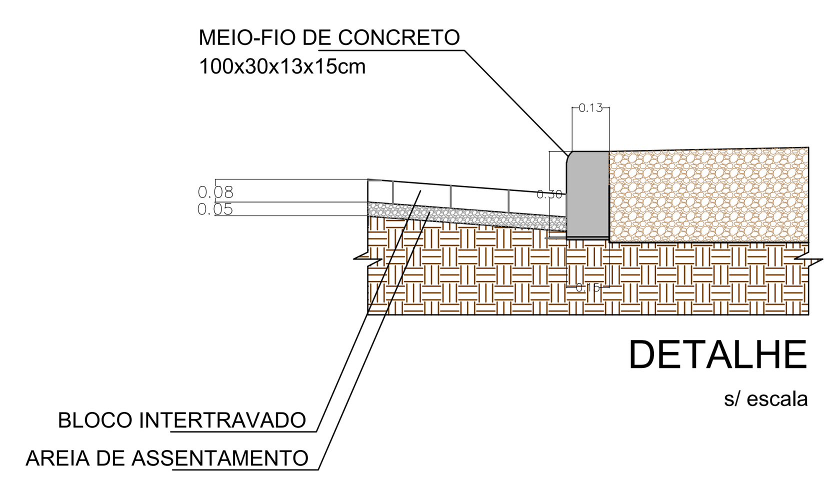

DETALHE

s/ escala

DETALHE DO MEIO-FIO

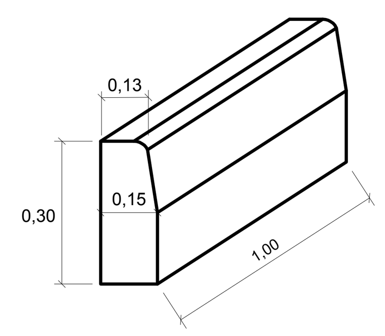

DETALHE DA LAJOTA

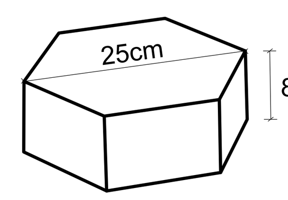

PROJETO DE PAVIMENTAÇÃO

MUNICÍPIO
NOVA TRENTO – SC

OBRA
RUA JOSÉ BATTISTI ARCHER

CONTEÚDO
PROJETO DE PAVIMENTAÇÃO EM LAJOTAS SEXTAVADAS
PLANTA BAIXA

PROJETO
VINÍCIUS FELLER
Engenheiro Civil
CREA/SC 147.982–3

APROVAÇÃO DA PREFEITURA

REVISÃO: VERSÃO INICIAL | DATA: SET/19 | PRANCHA: 02/03

ASSOCIAÇÃO DOS MUNICÍPIOS DA REGIÃO DA GRANDE FLORIANÓPOLIS
"GRANFPOLIS"
ASSESSORIA DE ENGENHARIA E ARQUITETURA

Rua José Battisti Archer– Pavimentação.dwg
06.09.2019
Eng. Vinícius Feller